iER350-3200-00T0.1

设备面安装尺寸
Equipment mounting face dimension

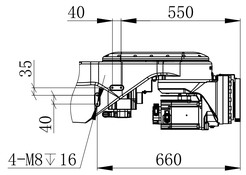

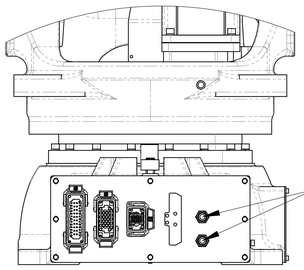

气管接头2-∅12
Air tube connector 2-∅12

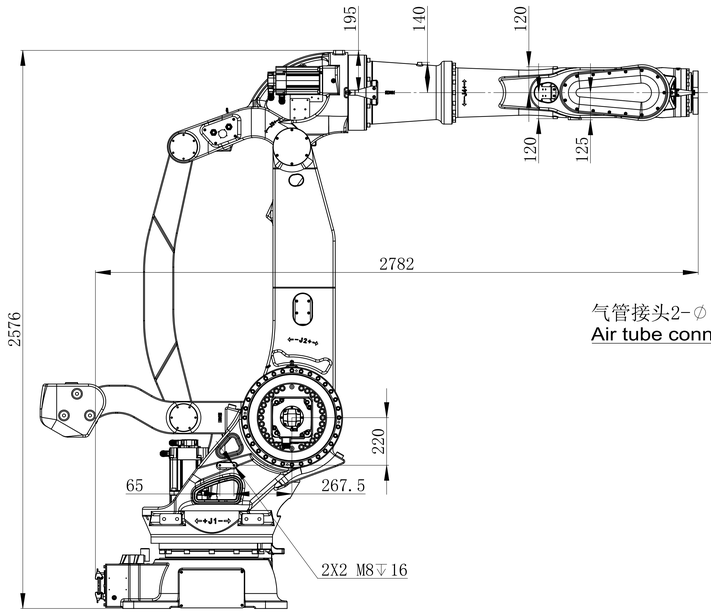

气管接头2-∅12
Air tube connector 2-∅12

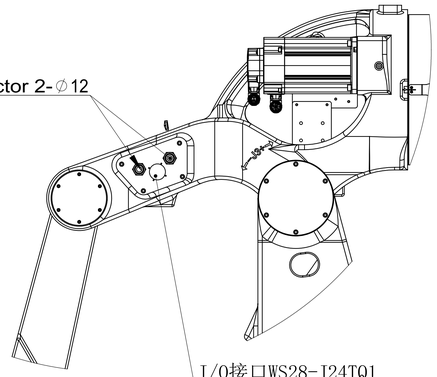

I/O接口WS28-J24TQ1
I/O Interface WS28-J24TQ1

动作范围图
Motion range

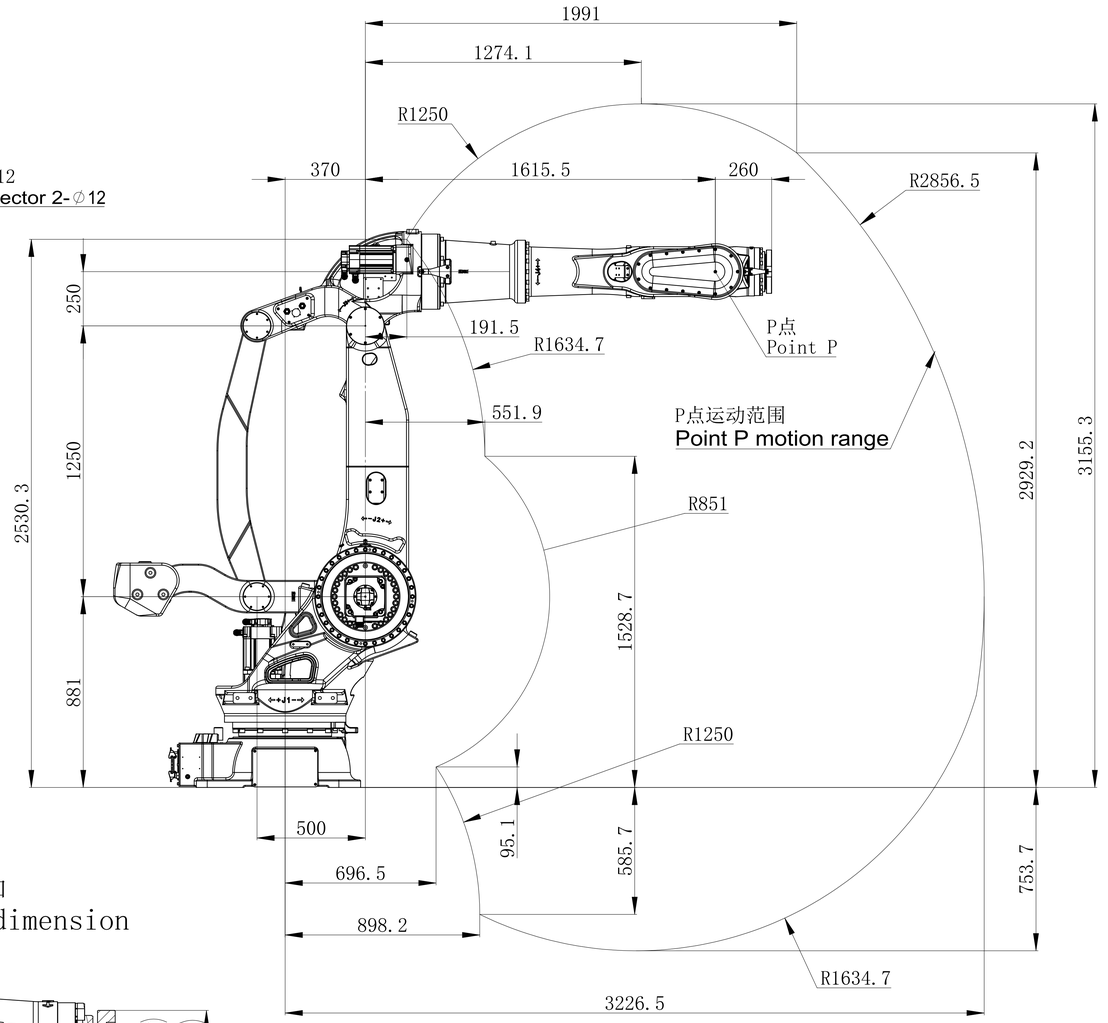

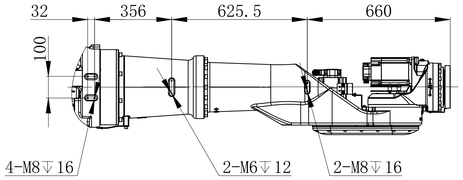

末端法兰安装接口
End flange mounting dimension

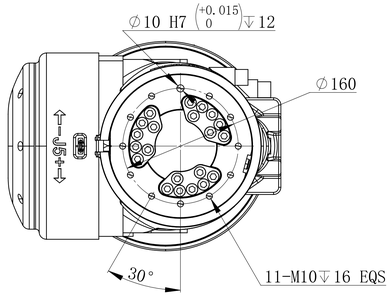

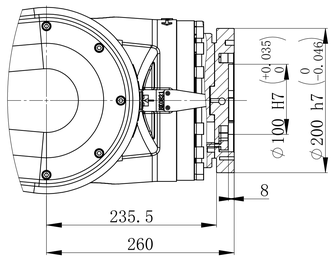

底座安装接口
Robot base mounting dimension

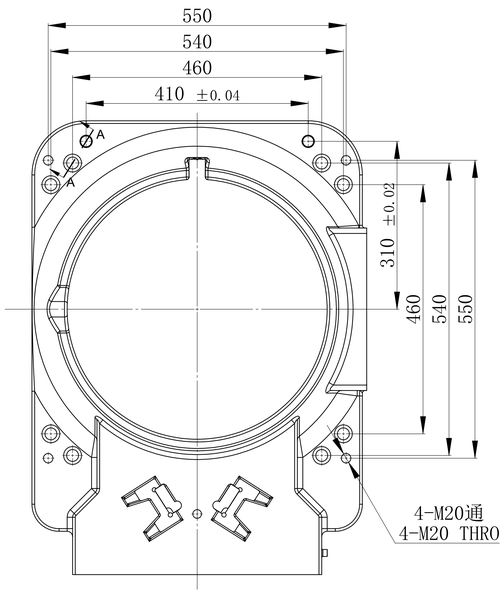

A-A

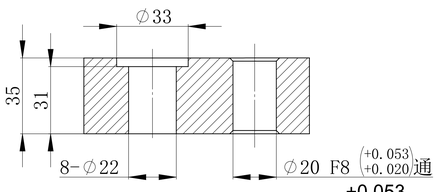

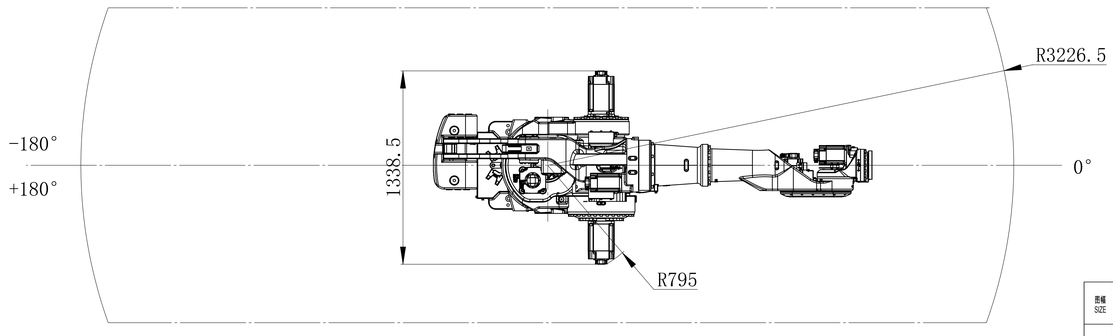

借用件登记
描图
校描
旧底图总号
签字
日期

图幅 SIZE	比例 SCALE	南京埃斯顿机器人工程有限公司 ESTUN Robotics Co.,Ltd
A0	1:10	运动空间包络图 Motion space envelop diagram
共 1 页 第 1 页 SHEET 1 OF 1		iER350-3200-00T0.1